FENIX
LIGHTING FOR EXTREMES

E30R

COMPACT
POWERFUL
RECHARGEABLE
FLASHLIGHT

1600 Lumens

99 mm

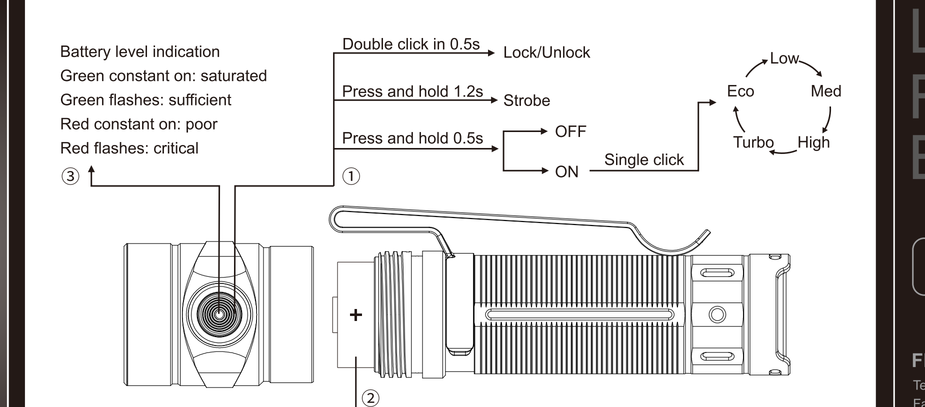

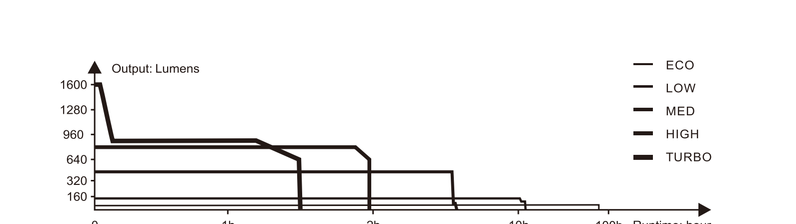

LIGHTING FOR EXTREMES

"Follow" us for more information about Fenix.

FACEBOOK

FENIXLIGHT LIMITED
Tel: +86-755-29631163/83/93
Fax: +86-755-29631181
E-mail: info@fenixlight.com
Address: 8/F,2nd Building, DongFangMing Industrial Center, 33rd District, Bao'an, Shenzhen 518133,China
www.fenixlight.com

WECHAT
扫描可参与抽奖并延保

61.122.391.049-A2-20191024

(ENGLISH)Fenix E30R Flashlight

◎ LUMINUS SST40 LED wit a lifespan of 50,000 hours.
◎ Max 1600 lumens and 203 meters beam distance.
◎ Powered by one 18650 rechargeable Li-ion battery, two CR123A Lithium batteries can be used in emergency.
◎ 3.90'' Length x 0.85'' Body diameter x 1.0'' Head diameter (99 x 21.5 x 25.4 mm).
◎ 1.80 oz /51 grams (excluding battery).
◎ Magnetic charging with included magnetic charging cable - 3 hours for fully charged.
◎ Included one Fenix ARB-L18-3500 rechargeable Li-ion battery.
◎ Automobile ultrathin optical lens coating process.
◎ Multiple ways of lockout function to avoid accidental activation.
◎ One switch control - easy and fast operation.
◎ Intelligent overheat protection against high surface temperature .
◎ Low voltage warning reminds when battery charging or replacement is needed.
◎ Made of durable high-strength and oxidation-resistance aluminum
◎ Premium type HAIII hard-anodized anti-abrasive finish

Operating Instruction①

On/Off
With the light unlocked, press and hold the switch for 0.5 seconds to turn on/off the light.

Output Selection
With the light switched on, single click the side switch to cycle through Eco→Low→Med→High→Turbo.

Strobe
With the light unlocked, press and hold the switch for 1.2 seconds to enter Strobe, single click once again to turn back to previously used output level.

Lock/Unlock
Lock: With the light unlocked, press the side switch twice within 0.5 seconds. The light will blink twice on Eco to indicate locked status.
Unlock: With the light locked, press the side switch twice within 0.5 seconds. The light will be unlocked and activated on Eco.
In locked status, clicking or pressing the switches will activate 2 one-second blinks on Eco to indicate locked status.

Battery Specifications

Type	Dimensions	Nominal Voltage	Usability	
Fenix ARB-L18 Series	18650	3.6 V /3.7 V	Recommended	√√
Non-rechargeable Battery(Lithium)	CR123A	3 V	Usable*	√
Rechargeable Battery (Li-ion)	18650	3.6 V /3.7 V	Caution**	!
Rechargeable Battery (Li-ion)	16340	3.6 V /3.7 V	Banned	×
Rechargeable Battery (LiFePO4)	18650	3.2 V	Banned	×

⚠ Warning: Do not mix batteries of different brands, sizes, capacities or types. Doing so may cause damage to the flashlight or the batteries being used.
*CR123A Lithium battery can be used for emergency, but charging is prohibited. It's strictly prohibited to use rechargeable Li-ion battery without protection board.
**16340/18650 Li-ion batteries are powerful cells designed for commercial applications and must be treated with caution and handled with care. Quality batteries with circuit protection will reduce the potential for combustion or explosion but cell damage or short circuiting are potential risks the user assumes.

Low-voltage Warning

When the voltage level drops below the preset level, the flashlight is programmed to downshift to a lower brightness level until Eco output is reached. When this happens in Eco output mode, the battery level indicator blinks red to remind you to recharge the battery. To ensure normal use, the flashlight will not turn off automatically and will work till the battery level runs out.
⚠ Note: This only works with Fenix 18650 Li-ion battery.

Intelligent Downshift

Time-limited Downshift
The light will downshift to 900 lumens within 30 seconds when it has been used on Turbo for 1 minute.

Overheat Protection
The light will accumulate a lot of heat when used on Turbo or High output level for extended periods. When the light reaches a temperature of 65℃ or above, the light will automatically step down by 5% every 10 seconds to reduce the temperature, and until to 350 lumens.
When the temperature is reduced below 65℃, Turbo mode can be reselected; or only 900 lumens can be reached.

Technical Parameters

ANSI/PLATO FL1	TURBO	HIGH	MED	LOW	ECO	STROBE
Output	1,600 Lumens	800 Lumens	350 Lumens	150 Lumens	30 Lumens	16,00 Lumens
Runtime	1 hour 27 minutes*	1 hour 55 minutes	5 hours 28 minutes	17 hours 32 minutes	70 hours 30 minutes	/
Distance	203 meters	150 meters	93 meters	62 meters	27 meters	/
Intensity	10,302 candela	5,798 candela	2,151 candela	950 candela	192 candela	/
Impact Resistance	1 meter					
Waterproof	IP68, underwater 2meters					

⚠ Test condition: One Fenix ARB-L18-3500 rechargeable Li-ion battery, temperature 21±3℃, humidity 50% - 80%.
*The runtime of turbo is the cumulative time when intelligent downshift active.

Battery Replacement②

Unscrew the light head and insert the battery with the anode side (+) towards the light head, then screw the light head back on.

Battery Level Indication③

With the light switched off, single click the switch to check the battery status. The battery level indicator will display the battery status for 3 seconds.
Green constant on: saturated (100% - 86%)
Green flashes: sufficient (85% - 51%)
Red constant on: poor (50% - 26%)
Red flashes: critical (25% - 1%)

Magnetic Absorption Charging

Connect the USB AM port of the charging cable to the power source, then hold the magnetic end of the charging cable close to the flashlight. The charging cable will attach to the charging port automatically and charging will begin. Max charging current is 1.35A.
⚠ Note:
1. Recharge a stored light every four months to maintain optimal battery performance.
2. The flashlight can be used while the light is being charged, but charging time will be prolonged.

Usage and Maintenance

◎ Disassembling the sealed head can cause damage to the light and will void the warranty.
◎ Fenix recommends using an excellent quality battery.
◎ If the light will not be used for an extended period, remove the battery, or the light could be damaged by electrolyte leakage or battery explosion.
◎ Lock the light or take out the battery to prevent accidental activation during storage or transportation. Recharge a stored battery every four months to maintain optimal battery performance.
◎ Long-term use can result in O-ring wear. To maintain a proper water seal, replace the ring with an approved spare.
◎ Periodic cleaning of the battery contacts improves the lamp's performance as dirty contacts may cause the lamp to flicker, shine intermittently or even fail to illuminate for the following reasons:
A: The battery needs replacing.
Solution: Replace battery (Ensure battery is inserted according to the manufacturer's specifications).
B: The threads, PCB board contact or other contacts are dirty.
Solution: Clean the contact points with a cotton swab soaked in rubbing alcohol.

If the above methods don't work, please contact your authorized distributor.

Included

E30R flashlight, Fenix ARB-L18-3500 rechargeable Li-ion battery, Magnetic charging cable, Body clip, Lanyard, Spare O-ring, Insulation sheet, Info tag, User manual, Warranty card

⚠ Warning

This flashlight is a high-intensity lighting device capable of causing eye damage to the user or others. Avoid shining the flashlight directly into anyone's eyes.

(中文)Fenix E30R 手电

◎ 使用LUMINUS的SST40 LED，寿命50000小时
◎ 具有1600流明的最高亮度和203米的最远射程
◎ 使用1节18650可充锂离子电池，紧急情况下可采用2节CR123A锂电池作为备电
◎ 99毫米(长)×21.5毫米(筒身直径)×25.4毫米（筒头直径）
◎ 净重51克 (不含电池)
◎ 颈部磁吸充电，配置专用磁吸充电线，3小时即可充满
◎ 配送1节Fenix ARB-L18-3500可充锂离子电池
◎ 采用汽车级镀膜工艺的纤薄透镜
◎ 多种锁定按键防误按设计，避免误触点亮
◎ 劲部一键操控，方便快捷
◎ 具有电量指示功能
◎ 智能降档过热保护，防止外壳温度过高影响使用舒适度
◎ 低压警示，在充电电池电压过低时提醒充电或更换电池
◎ 采用航空铝材制造
◎ 表面进行了HAIII硬质阳极氧化抗磨处理

操作说明①

开机/关机
非锁定状态下，长按按键0.5s开/关机。

档位切换
开机状态下，单击颈部开关，即可按节能档→低亮档→中亮档→高亮档→极亮档→循环的顺序调节亮度。

爆闪模式
非锁定状态下，长按颈部开关1.2秒，即可进入爆闪模式，单击返回之前的档位。

锁定/解锁
锁定：关机非锁定状态下，0.5秒快速双击颈部开关，手电以节能档闪烁2次然后熄灭，表示进入锁定关机状态。
解锁：锁定状态下，0.5秒快速双击颈部开关，手电以节能档点亮，表示已经解锁并开机。
误触：锁定状态下只响应双击解锁操作，单击或长按开关，手电以节能档闪烁2次后熄灭，提示处于锁定状态。

电池选用

电池类型	尺寸规格	标称电压	是否可用	
Fenix ARB-L18系列	18650	3.6V/3.7V	推荐	√√
一次性锂电池	CR123A	3V	可用*	√
可充锂离子电池	18650	3.6V/3.7V	谨慎使用**	!
可充锂离子电池	16340	3.6V/3.7V	禁止	×
可充磷酸铁锂电池	18650	3.2V	禁止	×

⚠警示：请不要将不同种类、新旧的电池混合使用，以免损坏电池或手电。
*紧急情况下，可采用CR123A一次性锂电池作为备电，但禁止对其进行充电，严禁使用不带保护板的可充锂离子电池。
**18650/16340可充锂离子（Li-ion）电池属于工业电芯，并非有安全保障的民用电池，当电池品质不良或者使用不当（短路、高温等等）时可能发生燃烧、爆炸并危及人身和财产安全，若使用此电池种类应明白其中的风险并自愿承担相应的责任。使用品质优秀并带有保护电路的锂离子电池会在一定程度上降低风险。

电池更换②

旋开筒头装入标称电池，注意将电池的正极对准灯头方向，旋紧筒头即可工作。

低压警示

如果手电检测到电池电压过低，会逐步的自动降低当前工作档位，直到降低到节能档为止；如果在节能档时仍然检测到电池电压过低，按键内的电量指示灯会自动亮起并呈红光闪烁状态，以提示您应该及时充电，以免造成充电电池的寿命缩短或损坏；同时为了保证用户的正常使用，手电不会主动关机，将会以这样提示方式一直持续工作至电池电量彻底耗尽为止。
⚠ 注：低压警示仅对Fenix 18650锂离子电池有效。

智能降档

定时降档：
当手电在极亮档持续工作一分钟后，在30秒内亮度降到900流明。
温控降档：
1、检测到温度大于等于65度时，亮度会缓慢递减，达到350流明停止递减，检测到温度小于65度时，亮度会缓慢递增，达到900流明停止递增。
2、降亮度后，若再次循环切换档位回到极亮档，电路温度低于65度，则以1600流明点亮，温度高于65度，则以900流明点亮。

技术参数

ANSI/PLATO FL1	极亮档	高亮档	中亮档	低亮档	节能档	爆闪模式
亮度	1600流明	800流明	350流明	150流明	30流明	1600流明
续航	1小时27分*	1小时55分	5小时28分	17小时32分	70小时30分	/
射程	203米	150米	93米	62米	27米	/
光强	10302坎德拉	5798坎德拉	2151坎德拉	950坎德拉	192坎德拉	/
防跌落高度	1米					
防水等级	IP68, 水下2米					

⚠ 测试条件：1节Fenix ARB-L18-3500可充锂离子电池，温度21±3°C，湿度50%-80%。
*极亮档续航为保留智能降档测试的累计续航。

电量显示③

关机状态下，单击颈部开关，按键帽里的电量指示灯会亮起，可简易查看电量，电量显示3秒内熄灭，指示灯显示定义如下：
绿灯常亮（代表电量饱和）：电量大约100%-85%
绿灯闪烁（代表电量充足）：电量大约85%-50%
红灯常亮（代表电量不足）：电量大约50%-25%
红灯闪烁（代表电量严重不足）：电量大约25%-1%

充电说明

1.充电线由USB A公输入，磁吸充电接口输出，充电时先将USB A公输入接入USB电源端口，再将磁吸充电接口轻轻靠近手电的对应位置，即可自动吸附到位并开始充电。最大充电电流1.35A，充电时，手电可点亮，但会延长充满时间。
2.由于电池会缓慢的自放电，所以我们建议用户长时间不使用手电时，仍然每四个月进行一次充电操作，以免电池受损。

使用与维护

◎ 请勿拆卸手电头部密封部件，否则将会导致保修失效并可能损坏手电。
◎ 请使用优质电池，并且当长期不用手电时将电池从手电中取出，否则可能因部分品质不良的电池漏液或者爆炸，造成手电损坏。
◎ 由于采用了颈部电子开关，手电放在包里时可能因为挤压而误点亮。如果希望避免此问题，您可以在把手电装入包中前，将筒身旋松或将电池取出、或将抱夹旋转到按键正上方。
◎ 长期使用后，手电的O圈可能受损。如果发现了这种情况，请您更换O圈以维持手电的防水性能。
◎请经常清洁手电的导电接触面以保证手电的正常工作，特别是当手电出现异常的闪烁或者无法点亮的时候。以下是几个可能导致手电出现异常的闪烁或者无法点亮的原因：
原因一：电池电量不足，需要更换
解决方案：更换电池（装入新电池时请注意正负极方向）
原因二：螺纹或者PCB板的导电接触面或其他接触面/接触点被弄脏了。
解决方案：用酒精棉签清洁导电接触面或接触点。
如果上述方法无效，请联系经销商并按照售后服务条款保修。

产品组件

E30R手电、Fenix ARB-L18-3500可充电锂离子电池、磁吸充电线、抱夹、手绳、备用防水圈、说明书、手电绝缘片、提示吊牌、保修卡

⚠警示

本产品亮度极高，请勿直视发光体，以免造成视力损伤。

(SPANISH)Linterna Fenix E30R

◎ LED LUMINUS SST40 con vida útil de 50.000 horas.
◎ Máximo de 1600 lúmenes y 203 metros de distancia.
◎ Alimentada por una batería recargable de li-ion 18650, dos baterías de lito desechable CR123A pueden ser usadas en caso de emergencia.
◎ 3.90''Largo x 0.85'' Diámetro de cuerpo x 1.0'' Diámetro de cabezal (99 x 21.5 x 25.4 mm).
◎ 1.80 oz /51 gramos (sin incluir batería).
◎ Carga magnética con cable de carga incluido – 3 horas para carga completa.
◎ Incluye una batería recargable de li-ion ARB-L18-3500.
◎ Proceso patentado de recubrimiento de lentes ópticas ultra finas para automóviles
◎ Múltiples formas de bloquear para evitar encendido accidental.
◎ Un interruptor – fácil y rápida operación.
◎ Circuito de protección de sobre calentamiento para evitar alta temperatura en la superficie.
◎ Advertencia por bajo voltaje recuerda cuando la batería debe ser cargada o reemplazada.
◎ Fabricada en aluminio durable de alta dureza y resistencia a la oxidación.
◎ Anodizado duro Premium tipo HAIII con acabado anti abrasivo

Instrucciones de Operación①

Encendido/Apagado
Con la luz desbloqueada, presione y mantenga el interruptor durante 0.5 segundos para encender / apagar la luz.

Selección de potencias
Con la luz encendida, click simple en el interruptor para recorrer a través del ciclo Eco→Bajo→Medio→Alto→Turbo.

Strobo
Con la linterna encendida, presione y mantenga el interruptor durante 1.2 segundos para entrar al modo strobo, click nuevamente para volver a la potencia usada anteriormente.

Bloqueo / Desbloqueo
Bloqueo: Con la luz desbloqueada, presione y mantenga el interruptor durante 0.5 segundos. La luz parpadeará dos veces en potencia Eco para indicar que está bloqueada.
Desbloqueo: Con la luz bloqueada, presione y mantenga el interruptor durante 0.5 segundos. La luz se desbloqueará y se activará en potencia Eco.
En estado de bloqueo, al presionar el interruptor se activará el aviso que indica que está bloqueada con un parpadeo doble.

Especificación de Baterías

Tipo	Dimensiones	Voltaje Nominal	Usabilidad	
Fenix ARB-L18 Series	18650	3.6 V /3.7 V	Recomendada	√√
Batería no recargable (Litio)	CR123A	3 V	Usable*	√
Batería Recargable (Li-ion)	18650	3.6 V /3.7 V	Precaucion**	!
Batería Recargable (Li-ion)	16340	3.6 V /3.7 V	Prohibida	×
Batería Recargable (LiFePO4)	18650	3.2 V	Prohibida	×

⚠ Advertencia: No mezcle baterías de diferentes marcas, tamaños, capacidades o tipos. Hacer esto podría provocar daños a las baterías o a la linterna.
*Batería CR123A de litio puede ser usada para casos de emergencia, pero la carga está prohibida. Está estrictamente prohibido usar batería recargable sin protección.
**16340/18650 de Li-ion son celdas potentes diseñadas para aplicaciones comerciales y deben ser tratadas con precaución y manejadas con cuidado. Baterías de calidad con circuito de protección reducirán considerablemente el riesgo potencial de combustión o explosión debido al daño de una celda o corto circuito. Estos riesgos son asumidos por el usuario.

Advertencia de Bajo Voltaje

Cuando el voltaje baja del nivel preestablecido, la linterna está programada para bajar al modo anterior. Cuando esto suceda en modo Bajo, la linterna parpadeará tres veces cada cinco minutos para recordarle que cargue la linterna o reemplace la batería. Para asegurar un uso normal la linterna no se apagará automáticamente y continuará funcionando hasta que el sistema de baja-descarga de la batería corte la entrega de energía.
⚠ Nota: Esto sólo funciona con baterías de litio recargables 18650.

Baja automática de potencia

Baja automática por tiempo
La linterna bajará a 900 lúmenes en 30 segundos cuando se esté usando en potencia Turbo durante 1 minuto.
Protección por sobrecalentamiento
La linterna acumulará mucho calor cuando se use en potencias Turbo o Alta durante tiempo extendido. Cuando la linterna alcanza 65°C o más la linterna automáticamente bajará 5% la potencia cada 10 segundos para reducir la temperatura, hasta llegar a los 350 lumenes.
Cuando la temperatura se reduce bajo los 65°C , la potencia Turbo puede ser re seleccionada; o solo 900 lúmenes podrán ser usados.

Parámetros Técnicos

ANSI/PLATO FL1	TURBO	ALTO	MEDIO	BAJO	ECO	STROBO
Output	1,600 lúmenes	800 lúmenes	350 lúmenes	150 lúmenes	30 lúmenes	1,600 lúmenes
Autonomía	1 horas 27 minutos*	1 horas 55 minutos	5 horas 28 minutos	17 horas 32 minutos	70 horas 30 minutos	/
Distancia	203 metros	150 metros	93 metros	62 metros	27 metros	/
Intensidad	10,302 candela	5,798 candela	2,151 candela	950 candela	192 candela	/
Resistencia a impactos	1 meter					
Resistencia al agua	IP68, 2 metros bajo el agua					

⚠ Condiciones de prueba: Una batería recargable de li-ion Fenix ARB-L18-3500, temperatura 21±3℃, humedad 50% - 80%.
*La autonomía en potencia turbo es el tiempo acumulado de cuando se activa la baja de potencia automática.

Reemplazo de batería②

Desenrosque el cabezal e inserte la batería con el polo positivo (+) hacia el cabezal, luego vuelva a cerrar el cabezal.

Indicador de nivel de batería③

Con la luz apagada, click simple en el interruptor para revisar el estado de la batería. El indicado de nivel de batería se desplegará durante 3 segundos según lo siguiente:
Verde constante: saturada (100% - 86%)
Parpadeo Verde: suficiente (85% - 51%)
Rojo constante: baja (50% - 26%)
Parpadeo rojo: crítico (25% - 1%)

Carga por absorción magnética

Conecte el puerto USB AM del cable de carga para alimentarlo, luego acerque el conector magnético al dispositivo de carga de la linterna. El cable se conectará a la linterna y la carga comenzará automáticamente.La corriente máxima de carga es 1.35A.
⚠ Nota: 1. Recargue una linterna almacenada cada cuatro meses para mantener un rendimiento óptimo.
2. La linterna puede ser usada mientras se esté cargando pero el tiempo de carga será mayor.

Uso y mantenimiento

◎ Abrir el cabezal sellado puede causar daños a la linterna, lo que anulará la garantía
◎ Fenix recomienda el uso de baterías de excelente calidad.
◎ Si la linterna no será usada durante un largo período, quite la batería o la linterna podría dañarse por fuga de electrólito o explosión de la batería.
◎ Bloquee la linterna o quite la batería para prevenir activación duránte el almacenamiento o transporte. Recargue una batería almacenada cada cuatro meses para mantener un rendimiento óptimo.
◎ Un uso constante puede provocar el daño del O-ring de impermeabilidad. Para mantener la impermeabilidad reemplace el O-ring con el repuesto incluido
◎ Una limpieza periódica de los contactos de la batería y linterna mejoran el rendimiento. Los contactos sucios pueden provocar intermitencia de brillo ó que no encienda. En caso de que no encienda, puede ser por;
A: Necesita reemplazar la batería.
Solución: Reemplace la batería (Por favor verifique la correcta instalación de los polos de la batería).
B: Los contactos están sucios.
Solución: Limpie los puntos de contacto con un hispo empapado en alcohol

Si ninguno de los métodos indicados anteriormente funciona, por favor revise la póliza de garantía antes de contactar a un distribuidor autorizado.

Incluye

Linterna E30R, Batería recargable de Li-ion Fenix ARB-L18-3500, cable de carga magnético, clip, correa, O-ring de repuesto, hoja de aislación de batería, informativo, Manual de usuario, Hoja de garantía

⚠ Advertencia

La linterna es un aparato que emite luz de alta intensidad capaz de causar daño a los ojos del usuario o de otras personas. Evite dirigir la luz directamente a los ojos de cualquier persona.

(GERMAN)Fenix E30R LED Taschenlampe

◎ LUMINUS SST40 LED mit 50.000 Stunden Lebensdauer
◎ Max 1.600 Lumen Helligkeit und 203 Meter Reichweite
◎ Betrieb mit einem 18650 LiIon Akku, im Notfall auch mit zwei CR123A Lithium Batterien
◎ 9,9cm Länge x 21,5mm Durchmesser Körper x 25,4mm Durchmesser Kopf
◎ 51 Gramm Gewicht ohne Akku
◎ Magnetladekabel
◎ Fenix ARB-L18-3500 LiIon Akku enthalten
◎ Patentierte ultra dünne Linse
◎ Mehrere Schutzmöglichkeiten vor unbeabsichtigter Aktivierung
◎ Einfache Bedienung über nur einen Schalter
◎ Intelligenter Überhitzungsschutz
◎ Warnung bei geringer Spannung zur Erinnerung an das Aufladen
◎ Gefertigt aus hochwertigem Aluminium
◎ Hochwertige Type III HA-Beschichtung

Bedienung①

Ein- / Ausschalten
Drücken Sie bei nicht aktivierter Bediensperre den Schalter für 0,5 Sekunden, um das Licht ein-, bzw. auszuschalten.

Wahl der Helligkeitsstufe
Drücken sie bei eingeschalteter Leuchte den Schalter kurz, um endlos zu wechseln zwischen: Eco→ Dunkel→Mittel→Hell→Turbo.

Strobe
Drücken Sie den Schalter bei nicht aktivierter Bediensperre für 1,2 Sekunden, um den Strobe zu aktivieren. Drücken Sie den Schalter erneut, um zur vorherigen Helligkeit zurück zu kehren.

Elektronische Bediensperre
aktivieren: Drücken Sie den Schalter 2 mal innerhalb von 0,5 Sekunden. Daraufhin zeigt ein zweimaliges Blinken die Aktivierung an.
Deaktivieren: Drücken Sie den Schalter 2 mal innerhalb von 0,5 Sekunden. Darauf hin leuchtet die E30R in der zuletzt gewählten Helligkeitsstufe.
Wird der Schalter bei aktivierter Bediensperre nur einmal gedrückt, so blinkt die Taschenlampe zweimal, um an die aktivierte Sperre zu erinnern.

Zur Verwendung erlaubte Akkus und Batterien

Typ	Größe	Nennspannung	Nutzbarkeit	
Fenix ARB-L18 Serie	18650	3.,6 V /3,7 V	Empfohlen	√√
Aufladbarer LiIon Akku	18650	3,6 V /3,7 V	Nutzbar**	√
Lithium Batterien	CR123A	3 V	Nutzbar! WARNUNG !! Nie aufladen !*	!

⚠ Warnung: Mischen Sie niemals Batterien / Akkus unterschiedlichem Typ, Marke, Kapazität, Alter & Ladezustand um großen Schaden an der Taschenlampe, den Batterien / Akkus und dem Nutzer zu vermeiden.
*CR123A Lithium Batterien können im Notfall verwendet werden. Sie dürfen NIE aufgeladen werden.
**18650 LiIon Akkus sind Hochleistungsakkus mit besonders viel Energie. Nutzen Sie ausschließlich gegen Über- und Unterspannung, sowie Stromstärke geschützte Akkus von hochwertigen Markenherstellern! Andernfalls riskieren Sie die Explosion von Akku und Taschenlampe.

Warnung bei geringer Spannung

Wenn die Spannung unter ein ausreichendes Level fällt, so schaltet die Taschenlampe automatisch in die nächst geringer Helligkeitsstufe, bis Eco erreicht ist. Wenn die Spannung für die Stufe Eco fast zu gering ist blinkt die Kapazitätsanzeige rot, um an das umgehende Aufladen zu erinnern. Die Taschenlampe leuchtet weiter, bis die Schutzschaltung vom Akku anspricht.
Dies funktioniert nur bei der Nutzung des Fenix 18650 LiIon Akkus, nicht bei der Nutzung von CR123A Batterien.

Batteriewechsel②

Schrauben Sie den Kopf ab und legen Sie den in der zuvor stehenden Liste genannten LiIon Akku bzw. Lithium Batterien mit dem Pluspol (+) zum Kopf hin ein. Schrauben Sie die den Kopf danach wieder auf.

Intelligenter Überhitzungsschutz

Zeitliche Limitierung
Nach der Nutzung über 1 Minute im Turbo Modus verringert die Taschenlampe binnen 30 Sekunden die Helligkeit auf 900 Lumen.
Die Taschenlampe erzeugt insbesondere in der Stufe Turbo sehr viel Hitze. Falls sie zu lang in Turbo genutzt wird regelt sie beim Erreichen von 65℃ selbständig um 5% alle 10 Sekunden zum Abkühlen herunter, minimal bis 350 Lumen erreicht sind Die Helligkeit kann nach Abkühlen wieder erhöht werden.

Technische Daten

ANSI/PLATO FL1	TURBO	HELL	MITTEL	DUNKEL	ECO	STROBE
Helligkeit	1,600 Lumen	800 Lumen	350 Lumen	150 Lumen	30 Lumen	1,600 Lumen
Brenndauer	1 Stunde 27 Minuten*	1 Stunde 55 Minuten	5 Stunde 28 Minuten	17 Stunde 32 Minuten	70 Stunde 30 Minuten	/
Reichweite	203 Meter	150 Meter	93 Meter	62 Meter	27 Meter	/
Intensität	10,302 cd	5,798 cd	2,151 cd	950 cd	192 cd	/
Stoßfestigkeit	1Meter					
Wasserdichtigkeit	IP68, 2 Meter					

⚠ Hinweis: Die oben genannten Daten wurden im Fenix Labor mit dem Fenix ARB-L18-3500 Akku bei 21±3℃ und 50% - 80% Luftfeuchtigkeit ermittelt.
Sie können je nach Taschenlampe, Akku, Umgebung und Alter variieren.
*Die Brenndauer bei Turbo ist aufgrund des Überhitzungsschutz ein kumulierter Wert.

Kapazitätsanzeige③

Drücken Sie den Schalter bei ausgeschalteter Leuchte einmal, um bei Akkunutzung für 3 Sekunden die Kapazität anzuzeigen:
Grün konstant: sehr gut (100% - 86%)
Grün blinkend: gut (85% - 50%)
Rot konstant: schlecht (50% - 25%)
Rot blinkend: kritisch (25% - 1%)

Laden mittels Magnetkabel

Vergewissern Sie sich, dass ein LiIon Akku in die Taschenlampe eingelegt ist. Verbinden Sie dann das Magnetkabel mit einer USB-Stromquelle und halten Sie den Ladeadapter in die Nähe der Ladeplatte. Der Ladeadapter und die Ladeplatte ziehen sich gegenseitig an und das Laden beginnt. Der maximale Ladestrom beträgt 1,35A.
WARNUNG: Laden Sie NIEMALS Batterien auf!
⚠ Hinweise: 1. Laden Sie den Akku mindestens alle 4 Monate auf.
2. Die Taschenlampe kann beim Laden genutzt werden, aber das Laden wird hierdurch länger dauern.

Nutzung und Wartung

◎ Zerlegen sie den versiegelten Lampenkopf nicht. Das Zerlegen des Lampenkopfes beschädigt diesen unwiderruflich.
◎ Um den höchsten Nutzen aus der Taschenlampe zu ziehen, empfiehlt Fenix hochwertige Batterien bzw. hochwertige Akkus zu verwenden.
◎ Sollte die Taschenlampe längere Zeit nicht benutzt werden empfiehlt es sich, die Batterie oder Akku zu entnehmen
◎ Aktivieren Sie die Bediensperren oder entnehmen Sie die Batterie / den Akku, um ein versehentliches Einschalten, insbesondere auch beim Lagern und dem Transport zu verhindern.
◎ Laden Sie Akkus mindestens alle 4 Monate auf, um einen optimalen Zustand des Akkus zu garantieren.
◎ Häufige Benutzung führt zu einem Verschleiß der O-Ringe. Um die Wasserdichtigkeit zu gewährleisten, tauschen Sie diese bei Verschleiß gegen ein passendes Fenix Ersatzteil aus.
◎ Häufiges Reinigen der Batteriekontakte erhält die Zuverlässigkeit der Fenix Taschenlampe. Folgende Fehler können durch verschmutzte Kontakte verursacht werden: Flackern, plötzliches Versagen der Lampe. Zum Reinigen können in Alkohol getränkte Wattestäbchen verwendet werden.
Funktioniert die Lampe dennoch nicht, ersetzen sie die Batterien.

Sollte keine der genannten Methoden zum Erfolg führen wenden Sie sich bitte an den Verkäufer der Taschenlampe.

Enthalten

E30R LED Taschenlampe, Fenix ARB-L18-3500 LiIon Akku, Magnetkabel, Gürtelclip, Lanyard, Ersatz-O-Ring, Bedienungsanleitung, Garantiekarte

⚠ WARNUNG!

Dies ist eine Hochleistungstaschenlampe, die ein sehr starkes Licht erzeugt. Blicken Sie nicht in den Lichtstrahl, nicht auf die LEDs und leuchten Sie keine Personen oder Tiere an.

(RUSSIAN)Фонарь Fenix E30R

◎ Светодиод LUMINUS SST40, ресурс 50 000 часов, США.
◎ Максимальная яркость 1600 люмен, дистанция луча 203 метров.
◎ Элементы питания: 1 аккумулятор 18650 Li-ion или 2 литиевых батарейки CR123A в экстренных случаях.
◎ Размеры: 99 мм (длина) x 21.5 мм (диаметр корпуса) x 25.4 мм (диаметр головной части).
◎ Вес: 51 г (без элементов питания).
◎ Магнитный зарядный порт на корпусе фонаря со специальным магнитным кабелем в комплекте – время полной зарядки около 3 часов.
◎ Аккумулятор Fenix ARB-L18-3500 Li-ion в комплекте.
◎ Запатентованная ультратонкая оптическая линза с нанесением покрытия по автомобильной технологии.
◎ Функция блокировки различными способами во избежание случайного включения.
◎ Простое и быстрое управление одной кнопкой.
◎ Автоматическая защита от перегрева во избежание высоких температур на поверхности.
◎ Предупреждение о низком напряжении: напоминает пользователю о подзарядке аккумулятора либо замене батарей.
◎ Материал корпуса: высокопрочный, устойчивый к окислению алюминий
◎ Покрытие корпуса: премиальное высокопрочное анодирование HAIII степени жесткости

Управление фонарем①

Включение/Выключение
Когда фонарь разблокирован, нажмите и удерживайте кнопку 0.5 секунд, чтобы включить/выключить фонарь.
Выбор режима
Когда фонарь включен, однократно нажмите на боковую кнопку, чтобы выбрать режим: Эко→Минимальный→Средний→Максимальный→Турбо.
Стробоскоп
Когда фонарь разблокирован, нажмите и удерживайте кнопку 1.2 секунды, чтобы войти в режим Стробоскопа. Снова однократно нажмите на кнопку, чтобы вернуться в предыдущий режим яркости.
Заблокировать/Разблокировать
Заблокировать: когда фонарь разблокирован, нажмите боковую кнопку дважды в течение 0.5 секунд. Фонарь мигнет дважды в Эко режиме, показывая, что он заблокирован.
Разблокировать: Когда фонарь заблокирован, нажмите боковую кнопку дважды в течение 0.5 секунд. Фонарь будет разблокирован и включится в режиме Эко.
В заблокированном состоянии любое нажатие на кнопку включает 2 мигания по одной секунде в Эко режиме, чтобы показать, что фонарь заблокирован.

Спецификация элементов питания

Тип	Размеры	Номинальное напряжение	Использование	
Аккумуляторы серии Fenix ARB-L18	18650	3.6 V /3.7 V	Рекомендуется	√√
Литиевые батареи	CR123A	3 V	Штатно*	√
Аккумуляторы (Li-ion)	18650	3.6 V /3.7 V	С осторожностью**	!
Аккумуляторы (Li-ion)	16340	3.6 V /3.7 V	Запрещено	×
Аккумуляторы (LiFePO4)	18650	3.2 V	Запрещено	×

⚠ Предупреждение: Не смешивайте батареи разных марок, размеров, емкости и типов. Это может привести к повреждению фонаря или используемых элементов питания.
*Литиевые батарейки CR123A могут использоваться в экстренных случаях, но запрещено заряжать их в фонаре. Строго запрещено использовать Li-ion аккумуляторы без платы защиты.
**18650/16340 Li-ion аккумуляторы разработаны для промышленного использования и должны быть использованы с осторожностью и бережно. Качественные аккумуляторы имеют схему защиты от переразряда, это уменьшает риск утечки или взрыва. Возможны случаи повреждения элементов или короткое замыкание.

Замена элементов питания②

Открутите головную часть фонаря, установите батарею в корпус анодом (+) по направлению к головной части фонаря. Закрутите крышку и протестируйте фонарь.

Предупреждение о низком напряжении

Когда напряжение упадет ниже допустимого уровня, фонарь запрограммирован понижать режим до тех пор, пока не достигнет Эко режима. В Эко режиме фонарь будет мигать красным, напоминая вам о замене батареи. Для обеспечения нормальной работы фонарь не выключится автоматически и будет работать до тех пор, пока не сработает защита от переразряда аккумулятора.
⚠ Примечание: данная функция работает только с аккумулятором 18650 Li-ion.

Автоматическое понижение режима

Понижение режима с ограничением времени работы
Фонарь понижает яркость до 900 люмен в течение 30 секунд после 1 минуты работы в Турбо режиме.
Защита от перегрева
Фонарь накапливает большое количество тепла во время длительной работы в Турбо и Максимальном режимах. Когда температура превысит 65 градусов, фонарь автоматически будет понижать яркость поступенчато на 5% каждые 10 секунд, чтобы понизить температуру, до тех пор, пока яркость не опустится до 350 люмен.
Когда температура упадет ниже 65 градусов, вы можете снова выбрать Турбо режим; или яркость будет не более 900 люмен.

Технические характеристики

ANSI/PLATO FL1	Турбо	Макс	Средний	Мин	Эко	Строб
Яркость	1,600 люмен	800 люмен	350 люмен	150 люмен	30 люмен	1,600 люмен
Время работы	1 час 27 минут*	1 часа 55 минут	5часов 28 минут	17 часов 32 минут	70 часов 30 минут	/
Дистанция	203 метров	150 метров	93 метров	62 метров	27 метров	/
Интенсивность	10,302 кд	5,798 кд	2,151 кд	950 кд	192 кд	/
Ударопрочность	1 метр					
Водо непроницаемость	IP68, погружение до 2 метров					

⚠ Условия тестирования: аккумулятор Fenix ARB-L18-3500 Li-ion, температура 21±3 градусов, влажность 50% - 80%.
*Время работы Турбо режима указано суммарно с учетом автоматического понижения яркости.

Индикация уровня заряда батарей③

Когда фонарь выключен, однократно нажмите на кнопку, чтобы проверить статус батареи. Индикатор уровня заряда батарей отобразит статус батареи на 3 секунды.
Зеленое свечение: полный заряд (100% - 86%)
Зеленые вспышки: достаточный заряд (85% - 51%)
Красное свечение: низкий заряд (50% - 26%)
Красные вспышки: критичный заряд (25% - 1%)

Зарядка через магнитный порт

Соедините USB AM порт зарядного кабеля с источником питания, затем поднесите магнитный конец зарядного кабеля близко к фонарю. Кабель примагнитится к зарядному порту и зарядка начнется. Максимальный зарядный ток составляет 1,35А.
⚠ **Примечание:**
1. Во время хранения перезаряжайте фонарь каждые 4 месяца для поддержания оптимальной работы аккумулятора.
2. Фонарь можно использовать во время зарядки, при этом время зарядки увеличится.

Эксплуатация и уход

◎ Не разбирайте головную часть фонаря – это нарушит герметизацию и повредит фонарь, а также будет потеряна гарантия на фонарь.
◎ Рекомендуется использовать качественные элементы питания.
◎ Не храните длительное время фонарь с элементами питания. А также извлекайте их, если истек срок хранения. Некачественные элементы питания могут дать течь и повредить фонарь.
◎ Заблокируйте фонарь или выньте батарею во избежание случайной активации во время хранения или транспортировки. Перезаряжайте аккумулятор во время хранения каждые 4 месяца, чтобы поддержать оптимальную работу аккумулятора.
◎ Своевременно замените резиновые кольца, если они повреждены. Регулярно смазывайте их, а также резьбовые части фонаря - это позволит предотвратить преждевременный износ деталей и обеспечит водонепроницаемость корпуса.
◎ Время от времени очищайте контакты от грязи и окисла. Особенно когда есть нерегулярное мерцание света или когда фонарь не включается.
Возможные причины некорректной работы:
Причина А: Необходима замена или зарядка элементов питания.
Решение: Замените или зарядите элементы питания, соблюдая полярность
Причина Б: Резьба, контакты в головной части или другие контакты загрязнены.
Решение: Бережно очистите контакты ватным тампоном, смоченным в растворе спирта.
Если вышеописанные случаи не решают проблему, пожалуйста, обратитесь к продавцу в вашем регионе.

Комплектация

Фонарь Fenix E30R, аккумулятор Fenix ARB-L18-3500 Li-ion, магнитный кабель для зарядки, клипса, ремешок на руку, запасное уплотнительное кольцо, изоляционная пластинка, информационная листовка, инструкция, гарантийный талон.

⚠ Предостережение

Фонарь содержит источник света повышенной яркости. Избегайте попадания прямого света в глаза.

(FRENCH)Lampe de poche Fenix E30R

◎ LED LUMINUS SST40 avec une durée de vie de 50 000 heures.
◎ Un maximum de 1600 lumens et un faisceau long de 203 mètres.
◎ Alimenté par une batterie Li-ion 18650 rechargeable, deux batteries au lithium CR123A peuvent être utilisées en cas d'urgence.
◎ Une longueur de 3,90 '' x 0,85 '' pour le diamètre du corps x 1,0 '' pour le diamètre de la tête (99 x 21,5 x 25,4 mm).
◎ 1,80 oz / 51 grammes (batterie non incluse).
◎ Chargement magnétique avec le câble de charge magnétique inclus - 3 heures pour une charge complète.
◎ Une batterie Li-ion rechargeable Fenix ARB-L18-3500 y est incluse.
◎ Procédé de revêtement de lentille automobile
◎ Plusieurs manières de verrouiller la fonction pour éviter toute activation accidentelle.
◎ Commande à un seul interrupteur - utilisation simple et rapide.
◎ Protection intelligente contre la surchauffe, en cas de températures de la surface élevées.
◎ Indicateur de voltage faible pour rappel que la batterie doit être chargée
◎ Fabriquée en aluminium resistant à l'oxydation et très robuste
◎ Finition anodisée dure anti abrasion Premium type HAIII

Mode d'emploi①

On/Off
Avec la lampe non bloquée, presser et maintenir l'interrupteur lateral pour 0,5 seconde pour allumer/éteindre la lampe.

Sélection de Puissance
Avec la lampe allumée, un simple click sur l'interrupteur lateral fera défiler dans le sens Eco→Faible→Moyen→Fort→Turbo.

Stroboscopique
La lumière déverrouillée, appuyez sur l'interrupteur pendant 1,2 seconde pour passer en mode Stroboscopique, cliquez une nouvelle fois pour revenir au type d'éclairage utilisé précédemment.

Verrouiller/déverrouiller
Bloquer : avec la lampe débloquée, presser l'interrupteur latéral 2 fois en 0,5 seconde. La lampe clignote 2 fois pour confirmer l'activation du blocage.
Débloquer : avec la lampe bloquée, presser l'interrupteur latéral 2 fois en 0,5 seconde. La lampe sera débloquée et se rallumera dans le Eco.
Dans l'état verrouillé, en cliquant ou en appuyant sur les interrupteurs, on activera 2 clignotements d'une seconde sur Eco pour indiquer statut verrouillé.

Spécifications de la batterie

Type	Dimensions	Nominal Voltage	Usability	
Fenix ARB-L18 Series	18650	3.6 V /3.7 V	Recommandé	√√
Non-rechargeable Battery(Lithium)	CR123A	3 V	Utilisable*	√
Rechargeable Battery (Li-ion)	18650	3.6 V /3.7 V	Attention**	!
Rechargeable Battery (Li-ion)	16340	3.6 V /3.7 V	Interdite	×
Rechargeable Battery (LiFePO4)	18650	3.2 V	Interdite	×

⚠ Attention: Ne mélangez pas les batteries de marques, tailles, capacités ou types différents. Cela pourrait endommager la lampe de poche ou les batteries qui sont utilisées.
*Les batteries Lithium CR123A peuvent être utilisées en cas d'urgence mais il est strictement interdit de les recharger. Il est également totalement interdit d'utiliser des batteries rechargeable sans carte de protection.
**Les batteries 16340/18650 Li-ion sont des batteries puissantes conçues pour un usage professionnel et doivent être manipulées avec soins. Des batteries de qualité, avec circuit de protection intégré vont réduire le risque potentiel de combustion ou d'explosion mais les risques de court-circuits et de dommages reste la responsabilité de l'utilisateur.

Avertisseur de voltage bas

Quand le voltage descend en dessous du niveau pré-réglé, la lampe de poche est programmée pour baisser à un niveau inférieur jusqu'à ce que le niveau Eco soit atteint. Quand cela arrive, l'indicateur de niveau de la batterie sera rouge et clignotera pour rappeler qu'il faut changer les batteries. Pour assurer une utilisation normale, la lampe de poche sera allumée jusqu' a ce que la batterie soit vide.
⚠ Remarque : Cela ne fonctionne qu'avec les batteries Li-ion 18650.

Diminution intelligente

Diminution limitée dans le temps
L'éclairage sera réduit à 900 lumens dans les 30 secondes qui suivent son utilisation sur mode Turbo pendant 1 minute.
Protection contre la surchauffe
La lumière accumulera beaucoup de chaleur si elle est utilisée sur le type d'éclairage Turbo ou Fort pendant de longues périodes de temps. Lorsque la lumière atteint une température de 65°C ou plus, l'éclairage diminuera automatiquement de 5% toutes les 10 secondes pour réduire la température et cela jusqu'à 350 lumens.
Lorsque la température est descendue en dessous de 65°C, le mode Turbo peut être sélectionné à nouveau ou on pourra atteindre seulement 900 lumens.

Paramètres Techniques

ANSI/PLATO FL1	TURBO	FORT	MOYEN	FAIBLE	ECO	STROBE
Puissance	1,600 Lumens	800 Lumens	350 Lumens	150 Lumens	30 Lumens	1,600 Lumens
Autonomie	1 hours 27 minutes*	1 hours 55 minutes	5 hours 28 minutes	17 hours 32 minutes	70 hours 30 minutes	/
Distance	203 meters	150 meters	93 meters	62 meters	27 meters	/
Intensité	10,302 candela	5,798 candela	2,151 candela	950 candela	192 candela	/
Résistance aux chocs	1 meter					
Etanchéité	IP68, Sous l'eau à -2m					

⚠ Conditions de test: Une batterie Li-ion rechargeable Fenix ARB-L18-3500, température 21 ± 3°C, humidité 50% - 80%.
* Le temps de fonctionnement en turbo est le temps cumulé lorsque la diminution intelligente est activée.

Remplacement des batteries②

Dévisser la tête pour insérer les batteries avec le coté anode (+) en direction de la tête, ensuite revisser la tête.

Battery Level Indication du niveau de batterie③

Avec la lampe éteinte, un simple click permet d'afficher le niveau de la batterie.
L'indicateur du niveau de la batterie sera visible pendant 3 secondes.
Vert allumé constamment : Pleine (100% - 86%)
Vert clignotant : suffisant (85% - 51%)
Rouge allumé constamment : Pauvre (50% - 26%)
Rouge clignotant : critique (25% - 1%)

Rechargement magnétique

Connecter la prise USB du câble de recharge a une source d'éléctricité, ensuite approcher l'extremité magnétique du câble près de la lampe. Le câble de rechargement va se connecter directement et la recharge va commencer. Le courant de charge maximal est de 1,35A.
⚠ Remarque :
1. Recharger une lampe inutilisée tous les 4 mois pour maintenir un niveau de performance optimal des batteries.
2. La lampe pourra être utilisée pendant la recharge mais le temps de recharge sera prolongé.

Usage et Maintenance

◎ Ne pas désassembler la partie scellée de la tête afin de ne pas endommager la lampe et d'annuler la garantie.
◎ Fenix recommande vivement l'utilisation de piles ou d'accus au lithium de qualité
◎ Si la lampe ne doit pas être utilisée pendant une longue période, enlever les batteries, ou la lampe pourrait être endommagée par une fuite de liquide electrolyte ou une explosion des batteries.
◎ Bloquer la lampe ou enlever la batterie pour éviter les activations accidentelles pendant le transport.
◎ Une utilisation prolongée peut endomager les joints. Pour maintenir une bonne étanchéité remplacer les joints avec les joints fournis.
◎ Le nettoyage périodique des contacts des batteries permet d'améliorer les performances de la lampe car des contacts sales peuvent amener la lampe à clignoter, à s'allumer par intermittence ou à ne plus s'allumer pour les raisons suivantes :
A: La batterie a besoin d'être remplacée
Solution: Remplacer la batterie (bien s'assurer que la batterie est insérée suivant les spécifications du fabricant.)
B : Les fils ou les contacts sont sales.
Solution: nettoyer les points de contact avec un coton-tige imbibé d'alcool.
Si les recommandations ci-dessus ne fonctionnent pas, merci de contacter votre revendeur.

Inclus

Une lampe de poche E30R, batterie Li-ion rechargeable Fenix ARB-L18-3500, câble de charge magnétique, Clip, lanière, joint torique de rechange, feuille isolante, info tag, manuel d'utilisation, carte de garantie

⚠ Attention

Cette lampe de poche est un appareil d'éclairage de haute intensité capable de causer des dommages à son utilisateur ou aux autres personnes. Eviter d'éclairer directement dans les yeux de quiconque